Scale 1:2

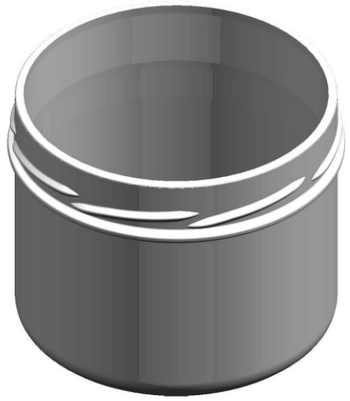

110mm Twist Off Mundstueck
nach EN ISO 9100-14

Bodenansicht
bottom view

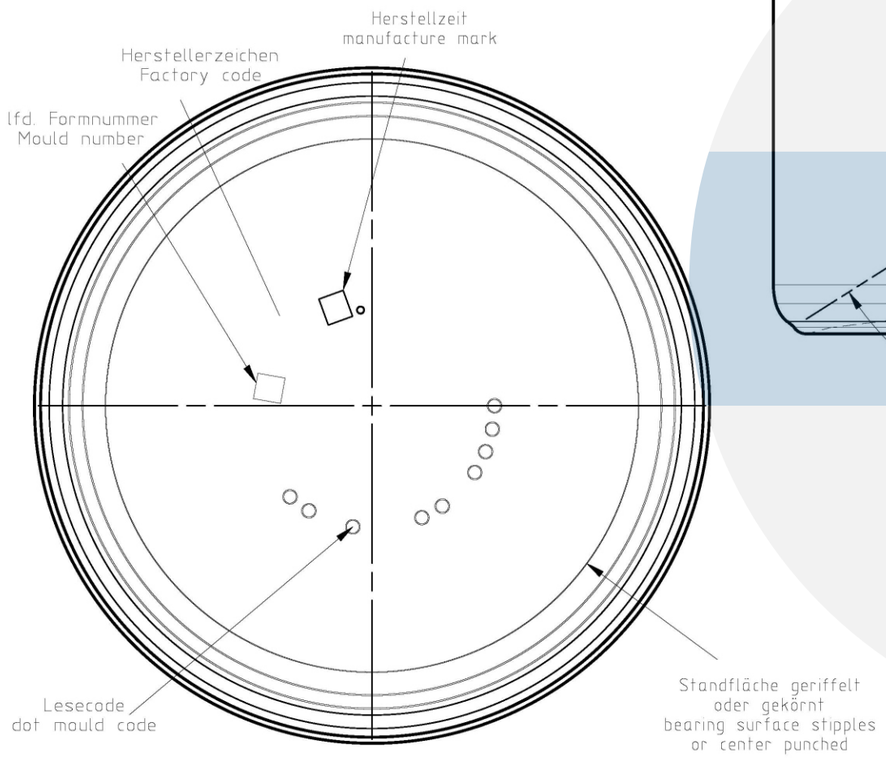

Rückseite
back view

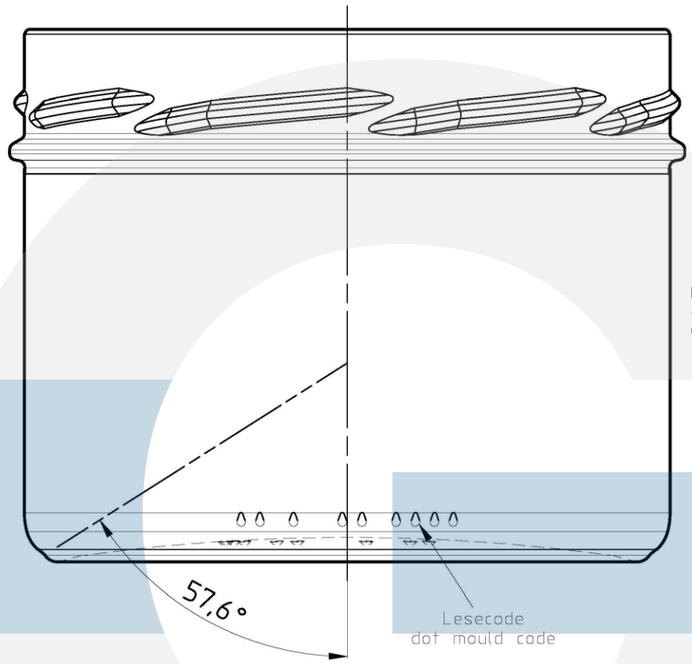

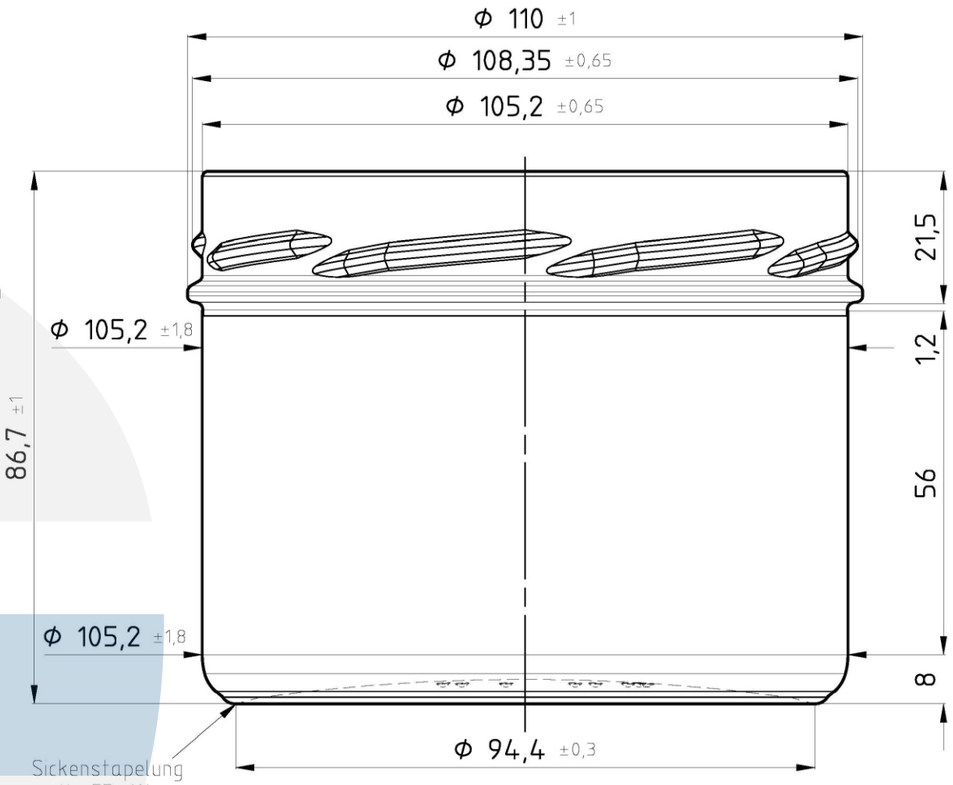

INDEX	AENDERUNGEN / modifications	DAT	NAME
A	Artikelnummer eingetragen;	15.10.20	Mes
B	Gewicht um +25g erhöht, Glas um 1mm erhöht;	22.01.21	Fah
C	Gewicht 370g statt 355g, Artikelhöhe, WST;	13.12.21	Eib

		DAT	VIS
PT GEPRUEFT / PT approved		17.12.21	Mes
FtB FREIGABE / FtB approved	WERK VPA	20.12.21	Mw
	WERK	DAT	VIS
FS FREIGABE / FS approved	WERK VPA	20.12.21	Fha

NICHT TOLERIERTE MASSE
NACH NORM DIN 6129

dimensions without tolerances
conform to standard DIN 6129

ABFUELLTEMPERATUR / Filling temperature	≤ 20 °C
KONDITIONIERUNGSTEMP. / Conditioning temperature	≤ 120 °C
CO_2 GEHALT / CO_2 content	≤ 0 g/l
ALKOHOLGEHALT / Alcohol content	≤ Vol%
KOPFDRUCK / Axial pressure	daN
VERWENDUNG / Disposal	MW / AW / EW: X
PROZESS / Process	BB / PB: X / EPB

VOLUMEN FUELLVOLL / Capacity fillpoint	ml ± ml
VOLUMEN RANDVOLL / Capacity brimful	580 ml ± 15 ml
GLASGEWICHT CA. / Approx. glass weight	370 g
MITTL. WANDSTAERKE / Average wall thickness	3,89 mm
HALSANSCHLUSS-D / Neck connection dia.	105 mm
HALSDURCHGANG-D MIN / Min. through bore	mm
FARBE / Color	

BEMERKUNG / Remarks	WF 1208
KUNDE / Customer	Standard
AEHNLICH WIE / Similar to	
ERSETZT NR / Replace No	4N017.0580.6110_B
OFFERT-NR / Offer No	E4N0420.0580.6110_A
MASSTAB / Scale	1:1 1:2
GEZ / Des	Fah
DAT	20.05.20
DATEITYP / Filetyp	AZ

CENTERGLASSLINE

BEZEICHNUNG / Designation
Sturzglas 370g TO110RH 580ml
TO

ARTIKEL-NR / Item No: 4N017.0580.6110

INDEX: C